HB-702/HB-704

2/4Channel Headset Station

取扱説明書

Clear-Com
COMMUNICATION SYSTEMS

概要

HB-702/HB-704 は２/4 チャンネルヘッドセットステーションです。インターカムラインは、２チャンネル（HB-702）もしくは 4 チャンネル（HB-704）のうちセレクトスイッチにより、１チャンネルを選択して通話します。

取り付け

固定の場合

2 ケロＳＷボックスに取り付けます。接続は、他のステーションから配線された２芯シールドマイクケーブルを 7PIN ターミナルブロックに接続します。

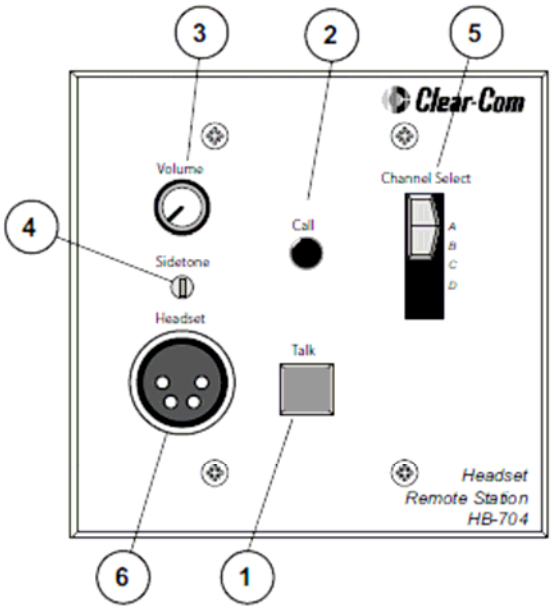

Figure 1-1 HB-704 Front Panel

操作

①トークボタン/インジケーター

トークボタンは、選択したチャンネルのマイクのオン／オフを行います。ボタンの操作はモーメンタリーとラッチの２つの動作があり、内部のスイッチで設定を変更します。

ラッチ

ボタンを押すことによりオン／オフの交互動作を行います。デフォルトはラッチです。

モーメンタリー

ボタンを押している間は、マイクがオンになります。

トークランプ

トークスイッチがオンの動作を行っている場合インジケーターはアンバーに、オフの時はブルーに点灯します。

②コールボタン/インジケーター

ボタンを押すと選択したチャンネルにコール信号が送信されます。選択したチャンネルにコール信号が送信または、受信している場合インジケーターが点滅します。

③インターカムレベルコントロール

ヘッドセットスピーカーのレベルを調整します。

④サイドトーン

スピーカーとヘッドセットスピーカへの自己のマイクから返るレベルが最小になるように調整します。この調整により通話の明瞭度がより向上します。また同一パーティーライン上にある子機の数量の増減により負荷が変化した場合には、再度、調整が必要となります。

⑤チャンネルスイッチ
インターカムのチャンネルを選択します。HB-702 は A/B、HB-704 は A/B/C/D。

⑥ヘッドセットコネクター
コネクターは、ＸＬＲ－４－３２ﾀｲﾌﾟで下記の仕様に対応しています。

マイク	1kΩ以下	ダイナミックタイプ
ヘッドフォン	25Ω以上	ダイナミックタイプ
ワイヤリング	PIN1	マイクロフォングランド(シールド)
	PIN2	マイクロフォンホット
	PIN3	ヘッドフォングランド
	PIN4	ヘッドフォンホット

*注意　PIN1 と PIN3 はコモンにしないで下さい。

内部調整と接続

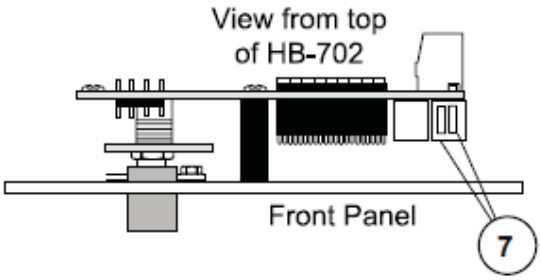

⑦オプションスイッチ
デフォルトは､オフにセットされています。

Switc1　ラッチディセーブル
トークボタンの動作設定をします。
オフ　　ラッチ
オン　　モーメンタリー

Switch2　ロングライン
もしも 305m(1000ft)以上の長距離の引き回しが必要な場合にオンにして下さい。
このスイッチの設定により、サイドトーンの補正を行います。

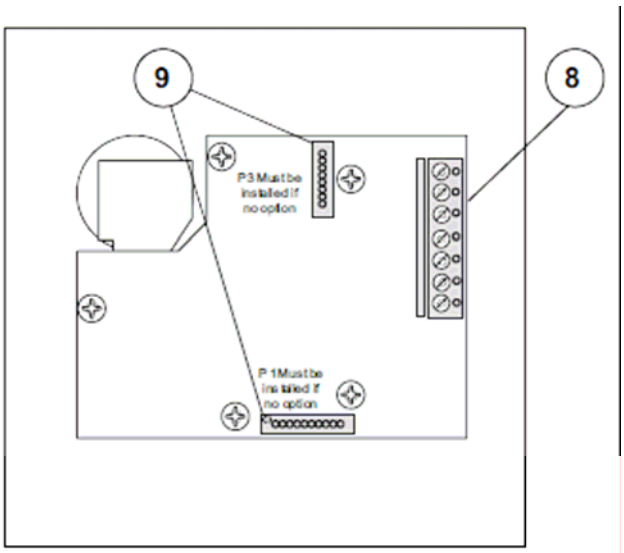

⑧インターカムラインコネクター
クリアーカムラインを接続します。

ワイヤリング	PINI	NC
	PIN2	**チャンネル** A
	PIN3	**チャンネル** B
	PIN4	＋30V DC
	PIN5	**グランド**(**シールド**)
	PIN6	**チャンネル** C（HB-704）
	PIN7	**チャンネル** D（HB-704）

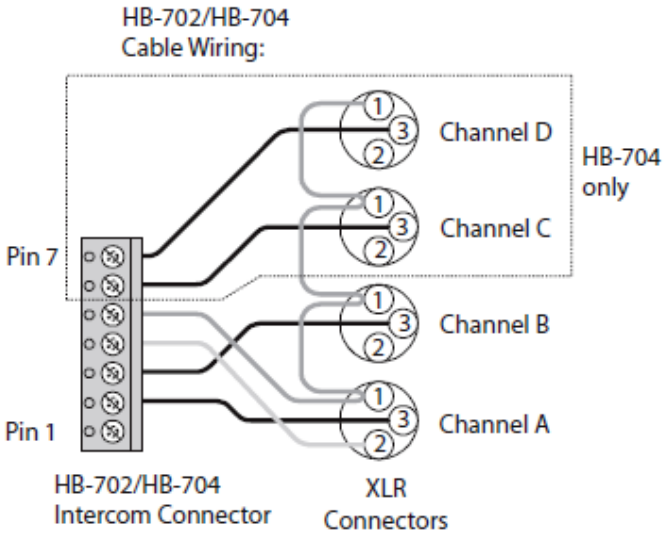

⑨オプションボードジャンパー
オプションモジュールを取り付けるためのジャンパーです。

ＥＢ７－ＴＷ	**取り付けによって、**TW **ラインのステーションとして使用できます。**
ＥＢ７－４Ｗ	**取り付けによって、**4W **としての機器として使用できます。**

BLOCK DIAGRAM OF HB-702 TWO-CHANNEL HEADSET STATION

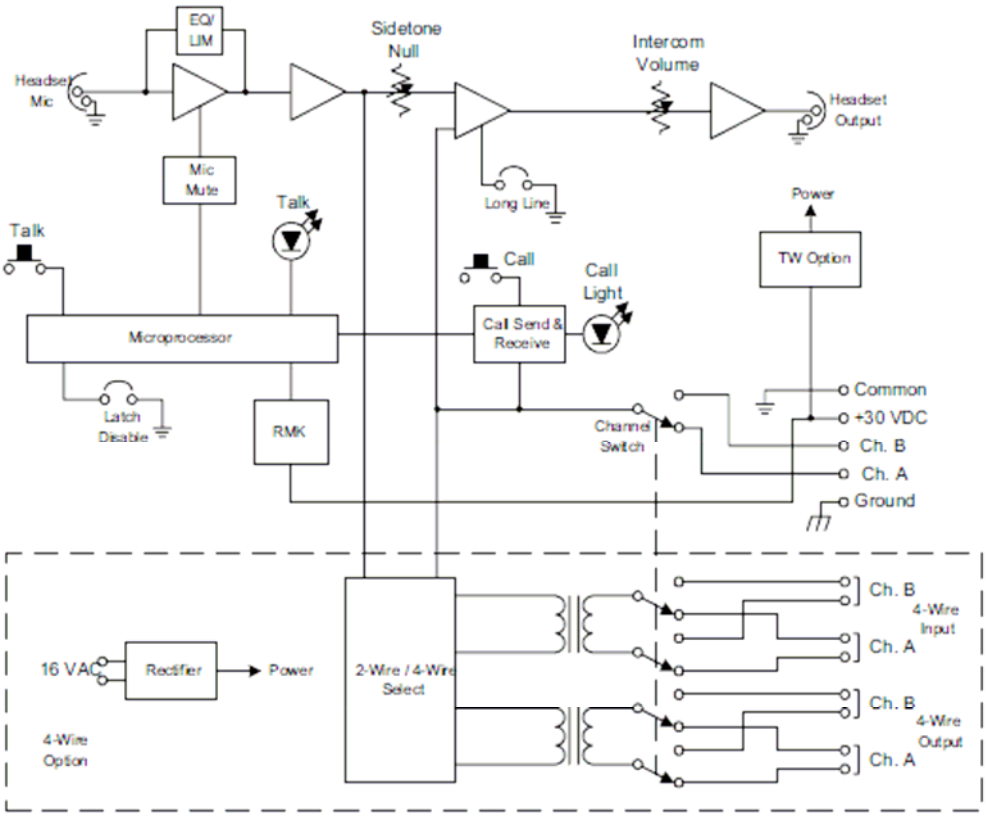

Figure 3-4 HB-702 Block Diagram

BLOCK DIAGRAM OF HB-704 FOUR-CHANNEL HEADSET STATION

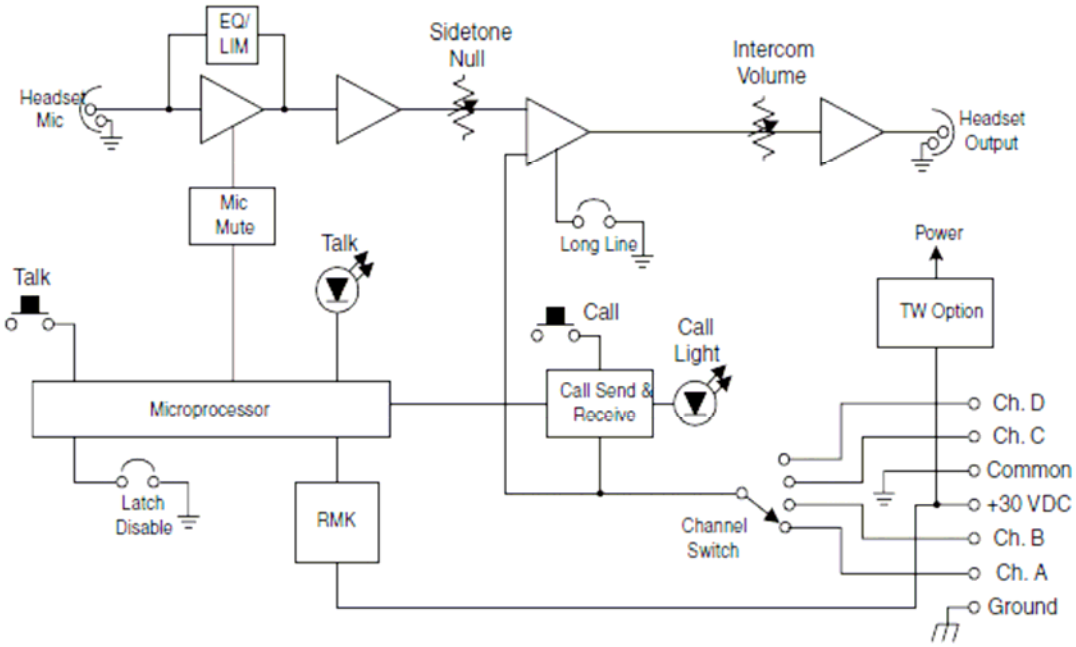

Figure 3-5 HB-704 Block Diagram